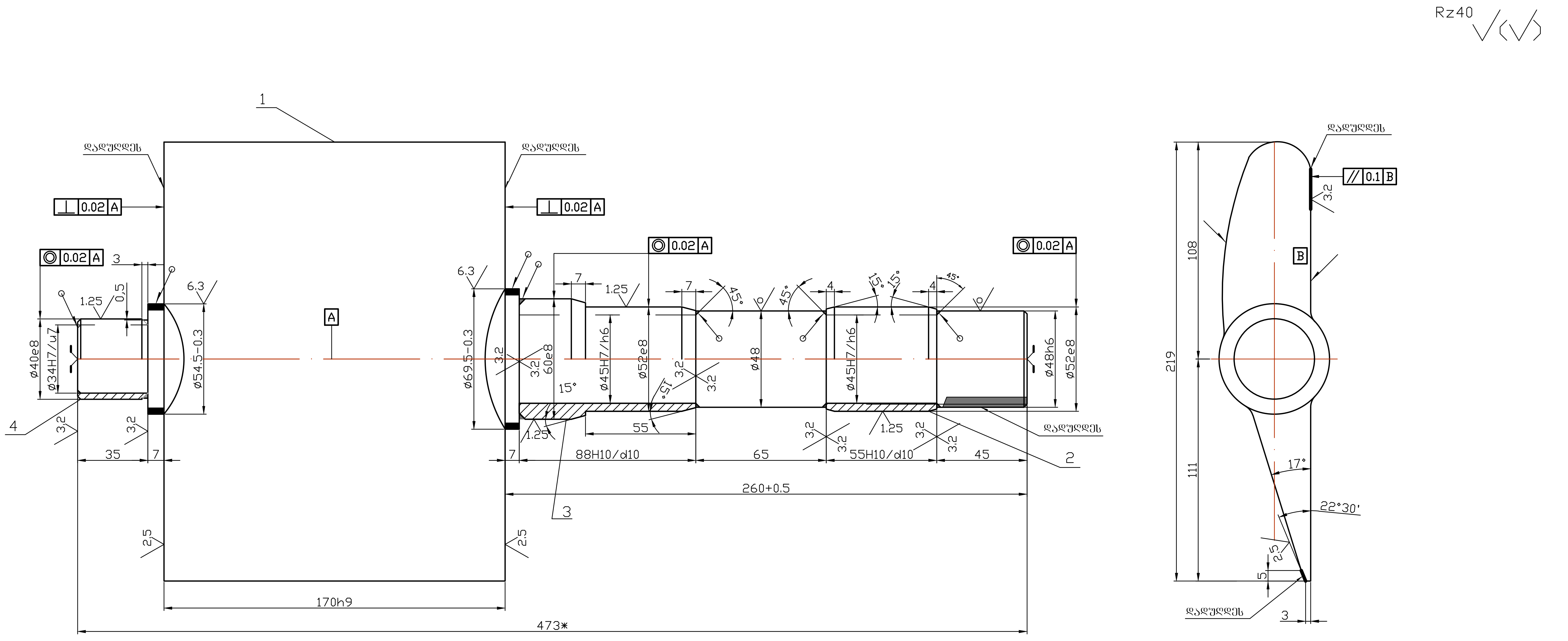

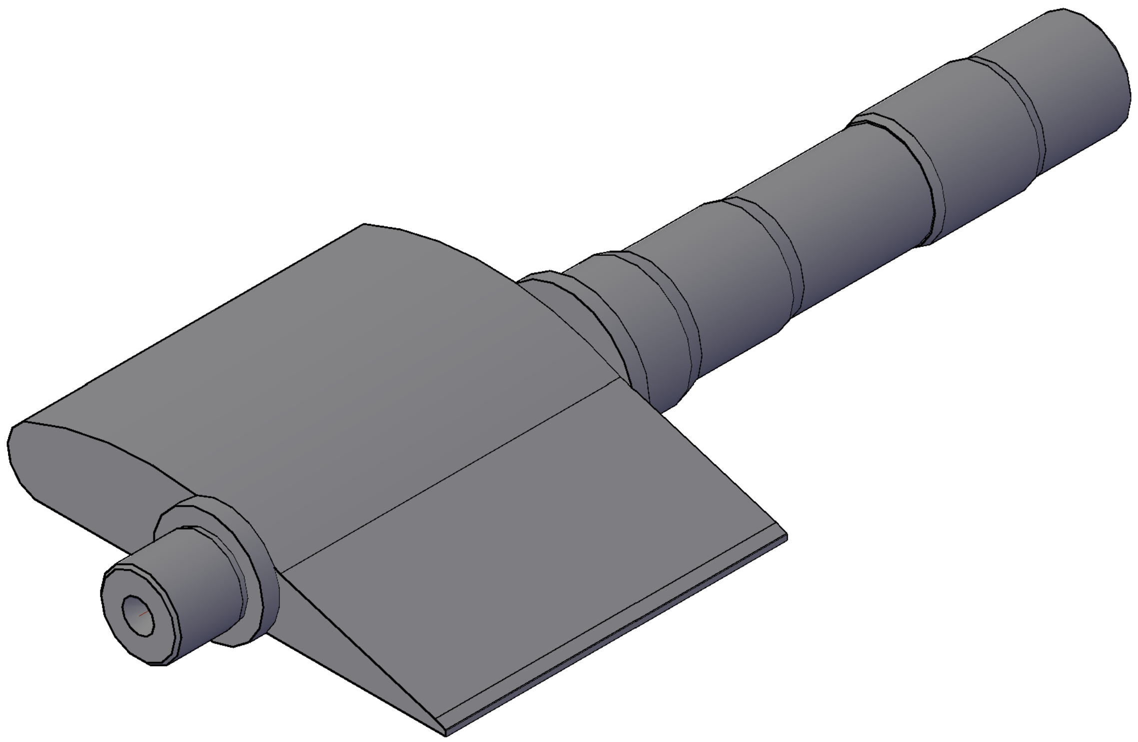

1.* ზომა ცნობისათვის
2. ნიჩაბს გაუკეთდეს ახალი საცენტრე ნახვრეტები.
3. კავიტირებული ადგილები დადუღდეს და დამუშავდეს სახეხი მანქანით ძირითადი ლითონის თანაბრად.
4. ნიჩაბი მექანიკურად დამუშავდეს ყველა დასადუღებელი სამუშაოების დასრულების შემდეგ.

რაოდ 16 ცალი

ცვლ.	ფურც.	დოკუმენტის №	ხელმოწ.	თარ.	
დაამუშავა		შავშიშვილი		12.12.25	კახარეთი ჰ აგრ №1 2400.5200.000სნ
შეამოწმა					ნიჩაბი
ტ.კონტრ.					ლიტ. / მასა / მასშტ.
დაამტკიცა					ფურც. / ფურცლები
დოკ. შეძ. საფუძველი					ფლ. 25Л
					საკონსტრუქტორო სამსახური

ფორმატი: A3

ინვ. № დედ. | ხელმ. და თარ. | ნაცვ. ინვ. № | დუბლ. ინვ. № | ხელმ. და თარ.

Rz40

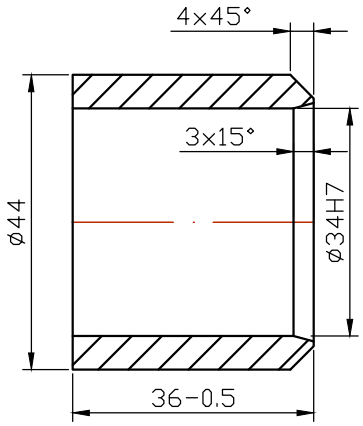

ცვლ.	ფურც.	დოკუმენტის №	ხელმოწ.	თარ.	
დაამუშავა		შამშიშვილი		15.12.25	
შეამოწმა					
ტ.კონტრ.					
დაამტკიცა					
დოკ. შეძმ. საფუძველი					

კახარეთი ჰ აბრ №1 2400.5200.004

ქვედა მილისა

ლიტ.	მასა	მასშტ.
ფურც.	ფურცლები	

ფლ. 20

საკონსტრუქტორო სამსახური

GIEC

ფორმატი: A4

რაოდ 16 ცალი

ხელმ. და თარ.	
ინვ. № დუბლ.	
ნაცვ. ინვ. №	
ხელმ. და თარ.	
ინვ. №	

Rz40

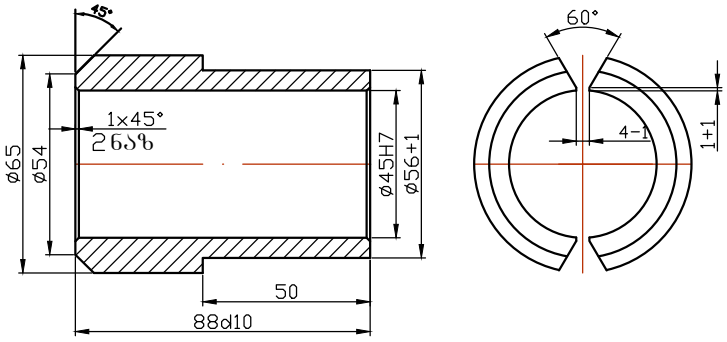

რაოდ 16 ცალი

					კახარეთი ჰ აბრ №1 2400.5200.003
ცვლ.	ფურც.	დოკუმენტის №	ხელმოწ.	თარ.	მილისა
დაამუშავა		შაშიშვილი		15.12.25	
შეამოწმა					
ტ.კონტრ.					
დაამტკიცა					
დოკ. შეძმ. საფუძველი					ფლ. 20

ლიტ.	მასა	მასშტ.
ფურც.	ფურცლები	
საკონსტრუქტორო სამსახური		

GIEC

ფორმატი: A4

ხელმ. და თარ.			
დუბლ. ინვ. №			
ნაცვ. ინვ. №			
ხელმ. და თარ.			
დედ. ინვ. №			

Rz40

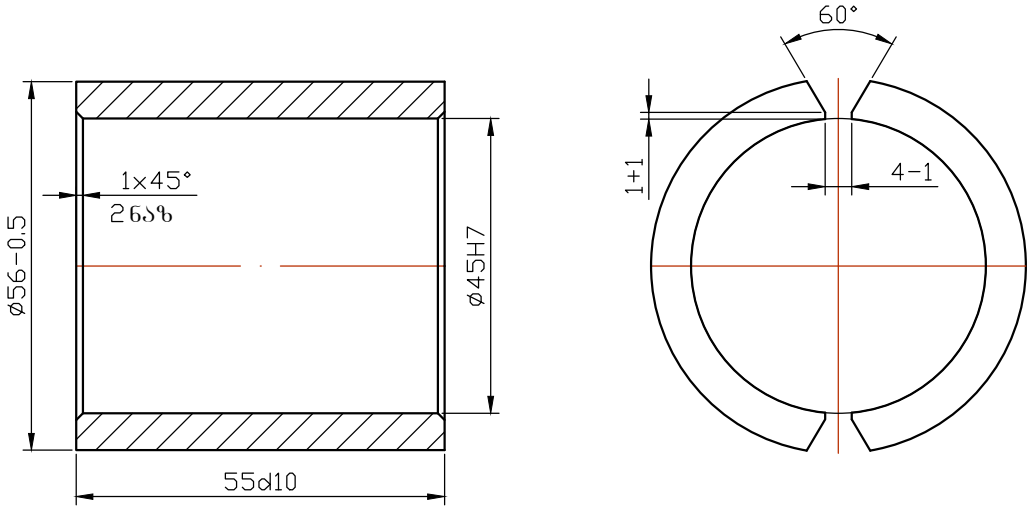

					კახარეთი ჰ აბრ №1 2400.5200.002
ცვლ.	ფურც.	დოკუმენტის №	ხელმოწ.	თარ.	ზედა მილისა
დაამუშავა		შაშიშვილი		15.12.25	
შეამოწმა					
ტ.კონტრ.					
დაამტკიცა					
დოკ. შეძმ. საფუძველი					ფლ. 20

ლიტ.	მასა	მასშტ.
ფურც.	ფურცლები	
საკონსტრუქტორო სამსახური		

GIEC

ფორმატი: A4

ხელმ. და თარ.			
დუბლ. ინვ. №			
ნაცვ. ინვ. №			
ხელმ. და თარ.			
დედ. ინვ. №			

რაოდ 16 ცალი